第11回　ミックスダブルス大会 【ベテランの部】

日時：2011年8月21日（日）　会場：ひばりヶ丘総合運動場（ひばりアム）

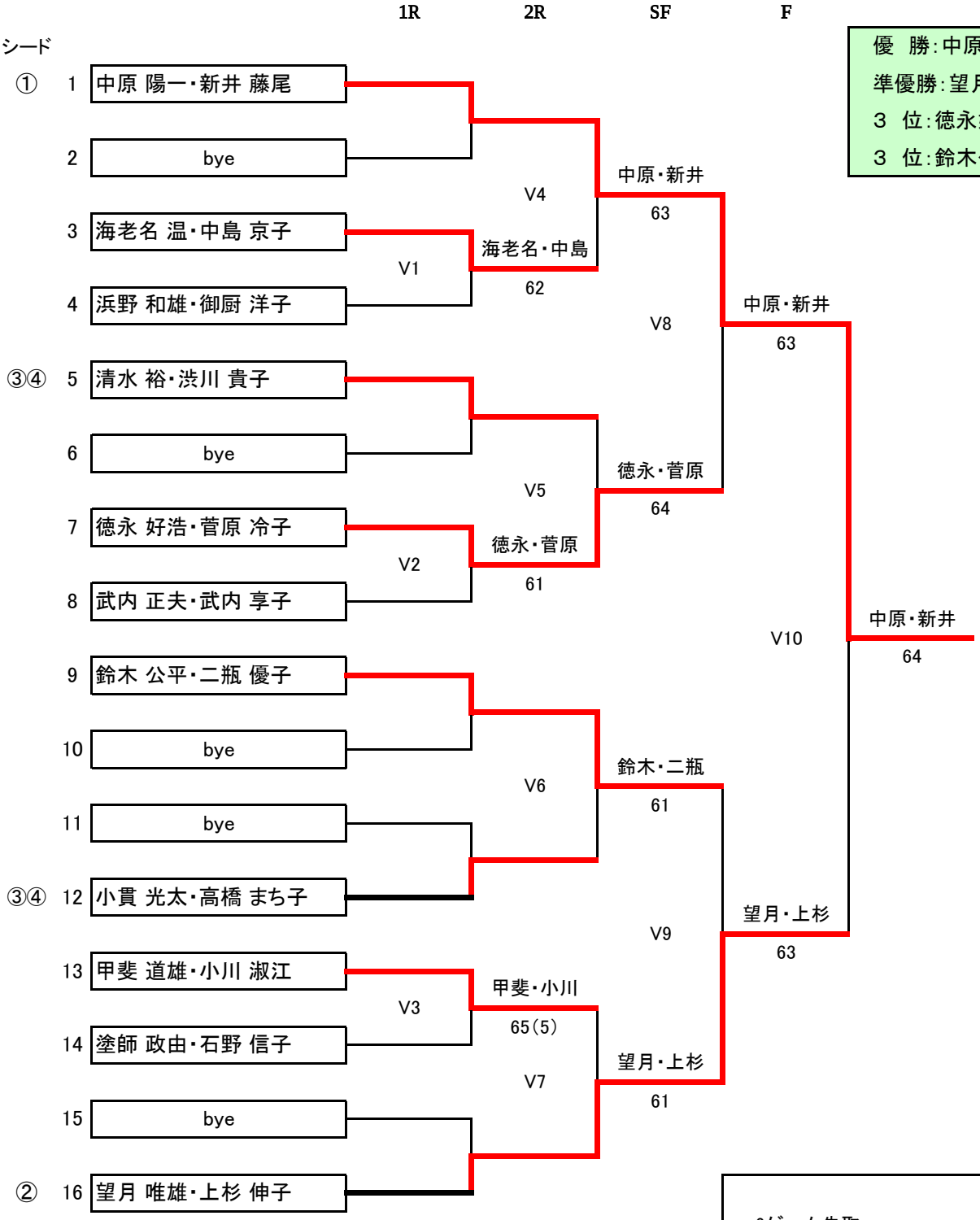

優　勝：中原陽一・新井藤尾
準優勝：望月唯雄・上杉伸子
３　位：徳永好浩・菅原冷子
３　位：鈴木公平・二瓶優子

・6ゲーム先取
・セミノーアド（1回ジュースの後ノーアド）
・5-5タイブレーク
・決勝・準決勝は1セットマッチ（6-6タイブレーク）