女　子　の　部

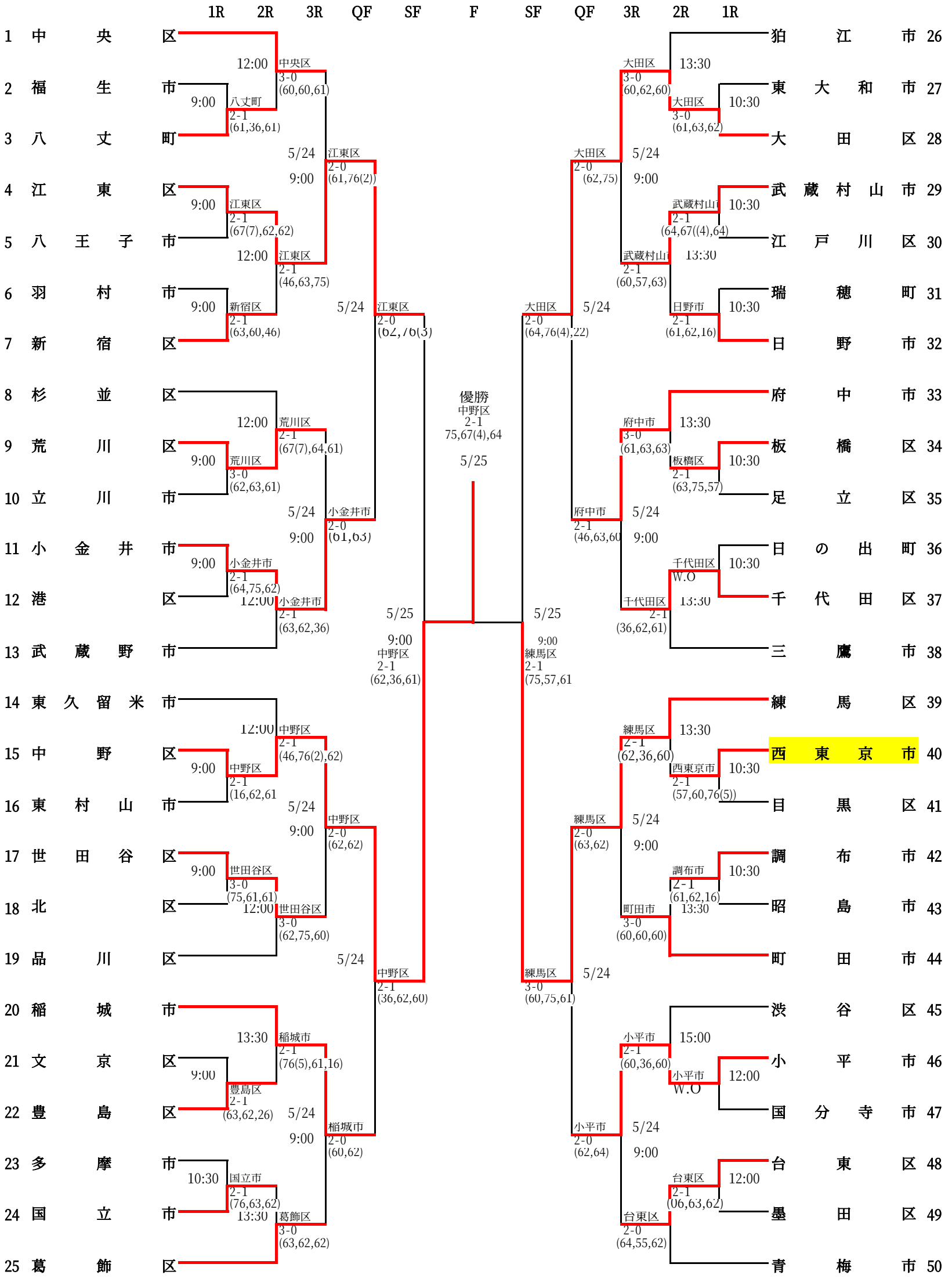

＊日付の記入がない時刻はすべて5月18日